ΑΕΝ ΜΑΚΕΔΟΝΙΑΣ - ΣΧΟΛΗ ΜΗΧΑΝΙΚΩΝ

"ΜΗΧΑΝΟΛΟΓΙΚΟ ΣΧΕΔΙΟ - Εξάμηνο Α' - ΦΕΒΡΟΥΑΡΙΟΣ 2019

Ονοματεπώνυμο: .....Α.Γ.Μ. : .....

Τμήμα: ..... Ημερομηνία: 27.02.2019

ΔΙΔΕΤΑΙ: Το παρακάτω προοπτικό σχέδιο ενός Μηχανολογικού Εξαρτήματος.

ΖΗΤΕΙΤΑΙ: Να σχεδιάσετε σε κόλλα Α3 και σε Κλίμακα 1:1, με περίγραμμα και υπόμνημα

Α) Την Πρόοψη ως πλήρη τομή κατά την Διεύθυνση Α-Α'

Β) Την Κάτοψη

Γ) Την Αριστερή Πλάγια Όψη

Δ) Να τοποθετηθούν οι απαραίτητες διαστάσεις βάσει των Κανονισμών

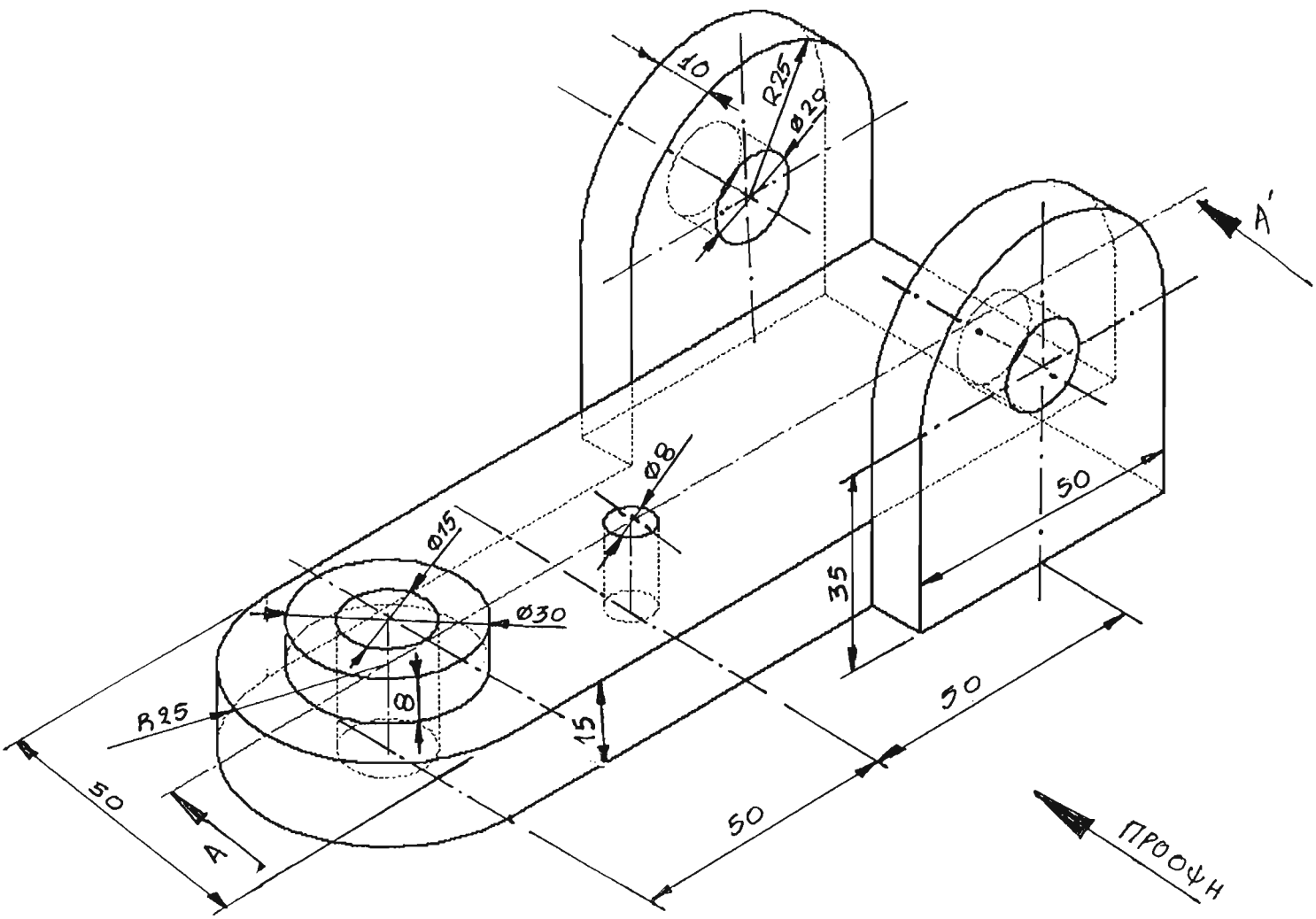

ΠΑΡΑΤΗΡΗΣΕΙΣ:

Επιτρέπεται να έχετε μόνο το βιβλίο των Παππά - Αναγνωστόπουλου «Μηχανολογικό Σχέδιο» εκδόσεων του Ιδρύματος Ευγενίδου. Για πρόχειρο θα έχετε μόνο τα θέματα, τα οποία θα τα παραδώσετε μαζί με την Α3 κόλλα.

Σ. ΡΟΥΣΙΔΟΥ, Α. ΤΖΩΤΖΗΣ, Α. ΤΣΙΠΟΥΡΑΣ

Καλή επιτυχία!