ΑΕΝ ΜΑΚΕΔΟΝΙΑΣ - ΣΧΟΛΗ ΜΗΧΑΝΙΚΩΝ

"ΜΗΧΑΝΟΛΟΓΙΚΟ ΣΧΕΔΙΟ - Εξάμηνο Α΄ – ΕΞΕΤΑΣΕΙΣ ΣΕΠΤΕΜΒΡΙΟΥ 2019

Ονοματεπώνυμο: ..... Α.Γ.Μ. :.....

Τμήμα: ..... Καθηγητής: ..... Ημερομηνία: ...../..../2019

ΔΙΔΕΤΑΙ: Το παρακάτω προοπτικό σχέδιο ενός Μηχανολογικού Εξαρτήματος.

ΖΗΤΕΙΤΑΙ: Να σχεδιάσετε σε κόλλα Α3 και σε Κλίμακα 1:1, με περίγραμμα και υπόμνημα

Α) Την Πρόοψη ως πλήρη τομή κατά την Διεύθυνση Α-Α΄

Β) Την Κάτοψη

Γ) Την Αριστερή Πλάγια Όψη

Δ) Να τοποθετηθούν οι απαραίτητες διαστάσεις βάσει των Κανονισμών

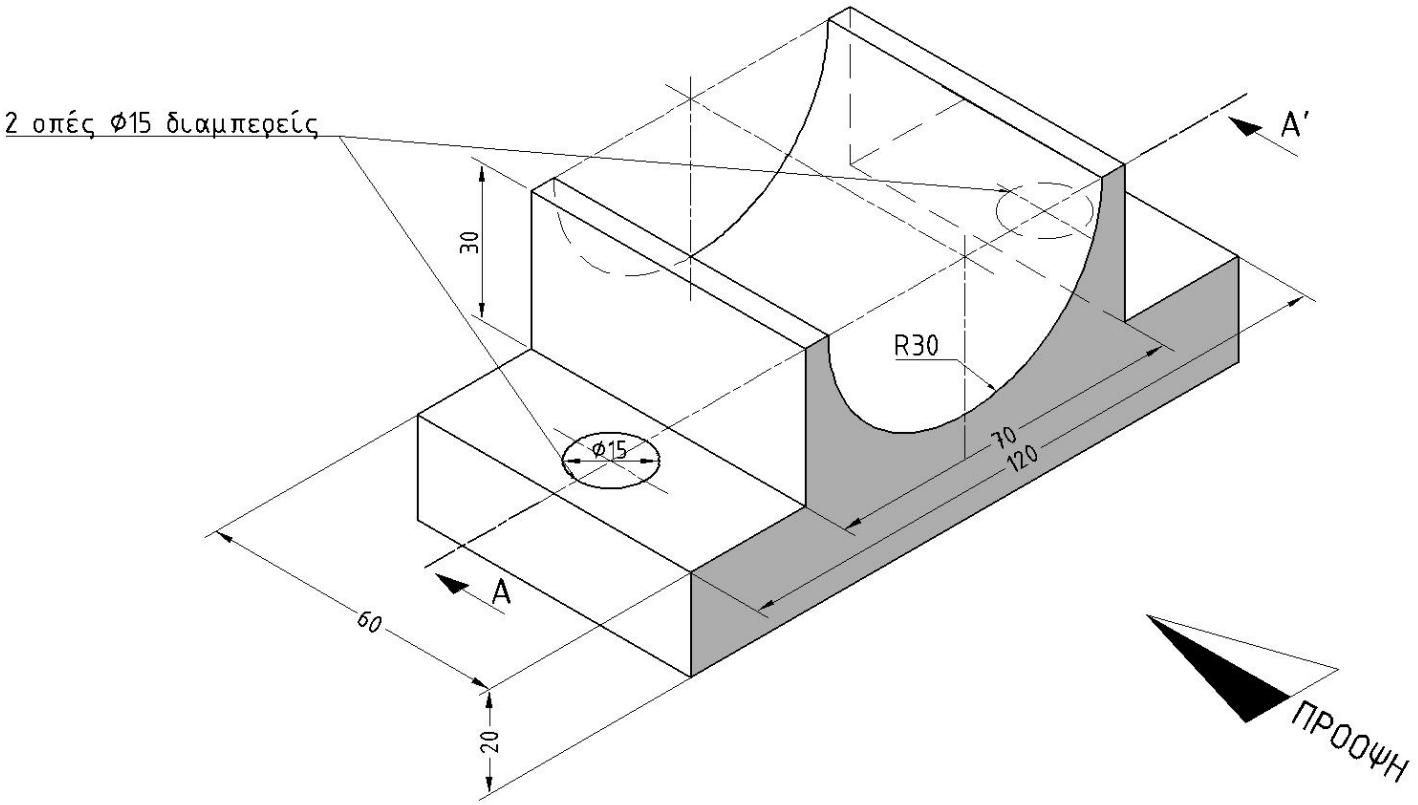

ΠΑΡΑΤΗΡΗΣΕΙΣ:

Επιτρέπεται να έχετε μόνο το βιβλίο των Παππά - Αναγνωστόπουλου «Μηχανολογικό Σχέδιο» εκδόσεων του Ιδρύματος Ευγενίδου. Για πρόχειρο θα έχετε μόνο τα θέματα, τα οποία θα τα παραδώσετε μαζί με την Α3 κόλλα.

Καλή επιτυχία!