ΑΕΝ ΜΑΚΕΔΟΝΙΑΣ / ΣΧΟΛΗ ΜΗΧΑΝΙΚΩΝ
ΜΗΧΑΝΟΛΟΓΙΚΟ ΣΧΕΔΙΟ Γ΄ΕΞΑΜΗΝΟΥ
Γκοτζαμάνης, Ρουσίδου, Τσορμπατζίδης, Χατζηφωτίου
Εξεταστική περίοδος Ιουνίου 2014

Να συναρμολογηθεί το παρακάτω εξάρτημα (βάση ακρόμπαρου)
Να σχεδιασθεί πλήρης τομή κατά τον διαμήκη άξονα συμμετρίας και να συμπληρωθεί κατάλογος τεμαχίων.
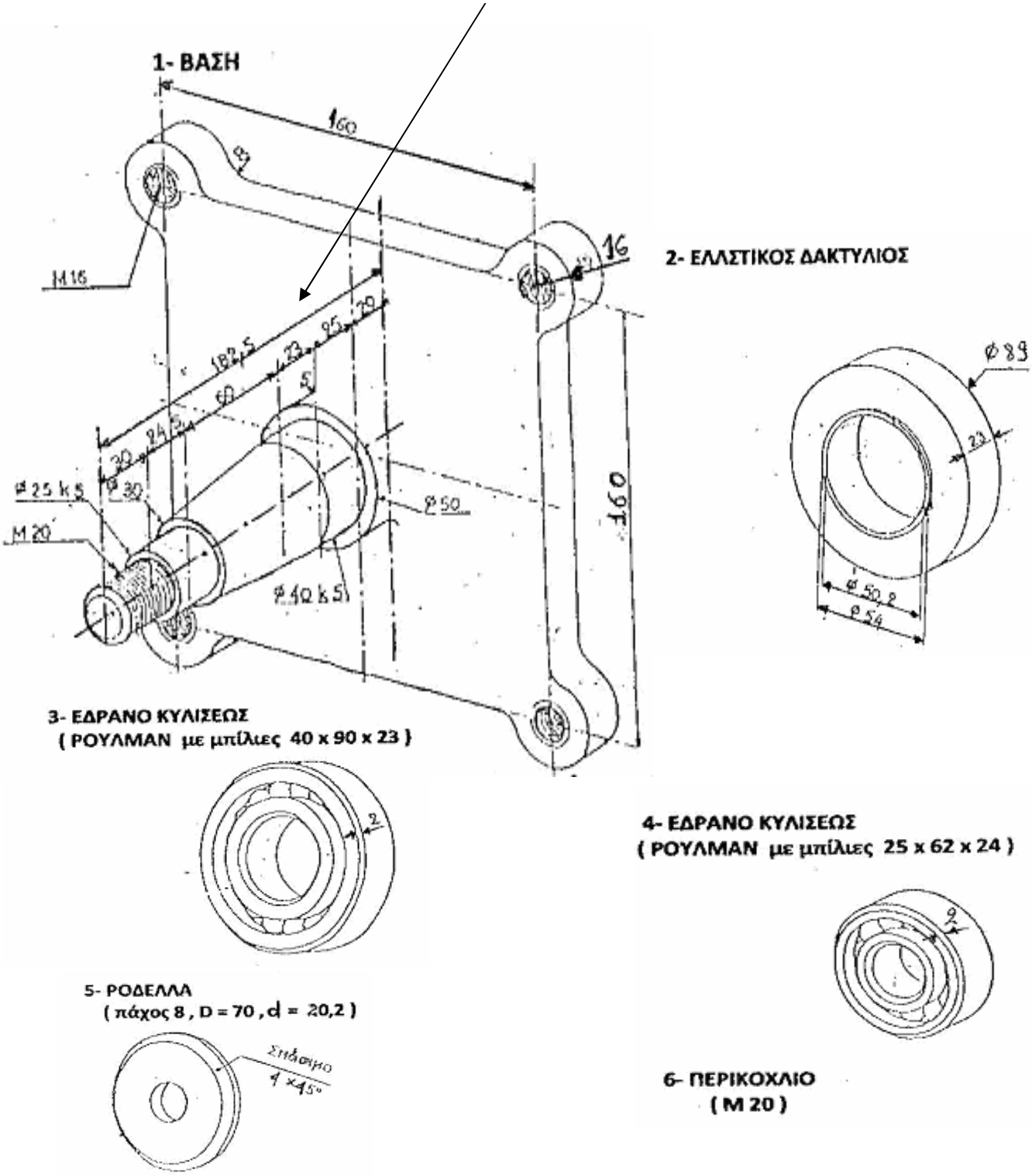
M20 X 30	Φ25 X 24,5	Φ30 – Φ40 X 60	Φ40 X 23	Φ50 X 25	Πάχος βάσης 20