ΑΕΝ ΜΑΚΕΔΟΝΙΑΣ - ΣΧΟΛΗ ΜΗΧΑΝΙΚΩΝ

ΜΗΧΑΝΟΛΟΓΙΚΟ ΣΧΕΔΙΟ Γ΄ΕΞΑΜΗΝΟΥ **ΙΟΥΝΙΟΣ 2018**

Ονοματεπώνυμο:…….. **Τμήμα:**……..

Δίνεται το παρακάτω εξάρτημα (βάση ακρόμπαρου). Στη θέση Α στερεώνεται (με συναρμογή συσφίξεως) ρουλμάν της σειράς 60. Στη θέση Β στερεώνεται ρουλμάν της σειράς 60 με ροδέλα και εξαγωνικό περικόχλιο. Στη θέση Γ βρίσκεται ο ελαστικός δακτύλιος.

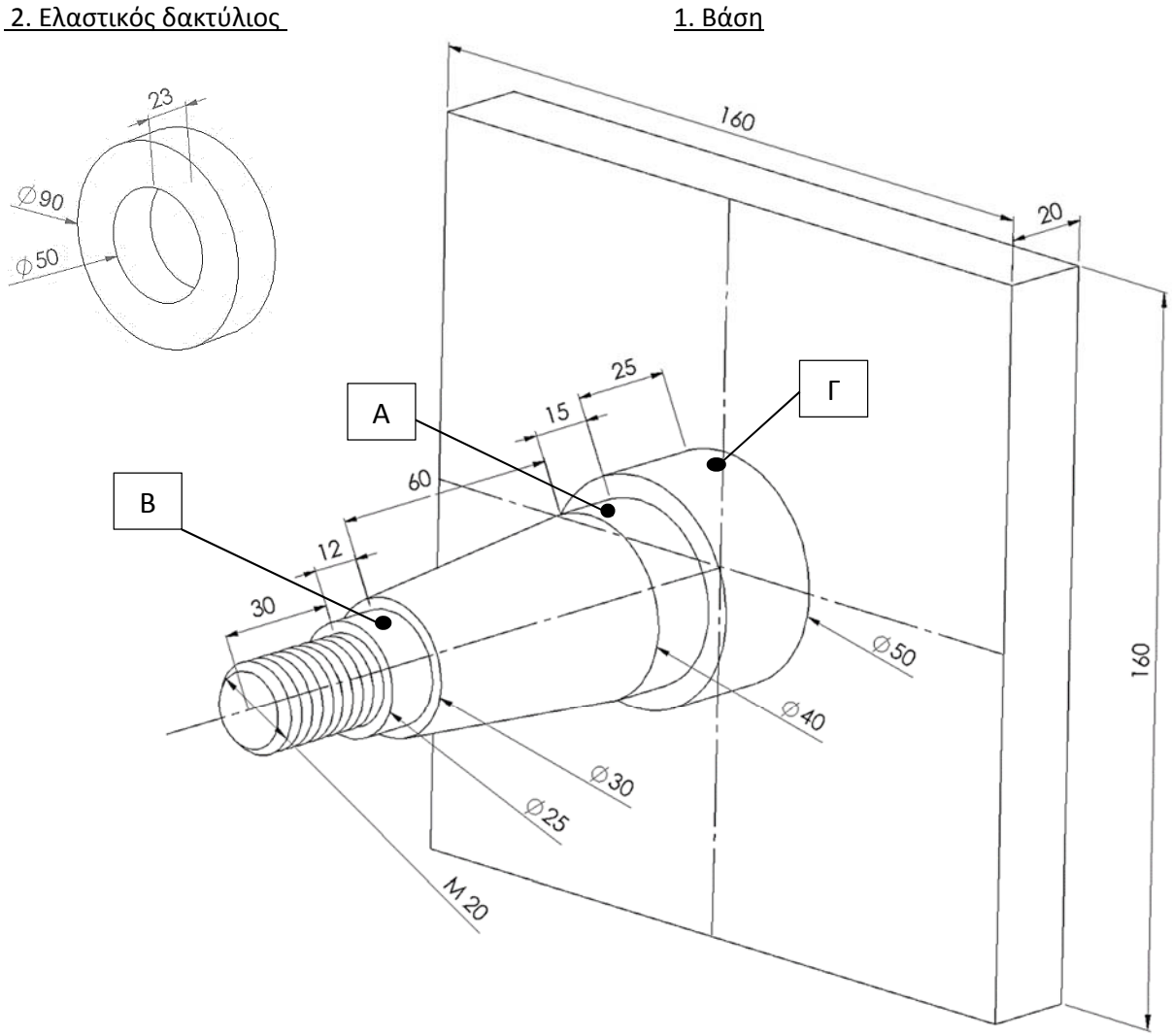

ΖΗΤΕΙΤΑΙ: Α) Να συναρμολογηθεί το εξάρτημα και να σχεδιασθεί πλήρης τομή κατά τον διαμήκη άξονα συμμετρίας (κλίμακα 1:1)

Β) Να συμπληρωθεί κατάλογος τεμαχίων.

Παρατηρήσεις: Επιτρέπετε να έχετε μόνο το βιβλίο «Μηχανολογικό Σχέδιο» του Βούλγαρη και τα όργανα σχεδίου. Για πρόχειρο χρησιμοποιείστε τα θέματα.

Καλή επιτυχία!

Φ. Στεργιούδη Μ. Τζιτζής Α. Τσιπούρας Α. Τσορμπατζίδης